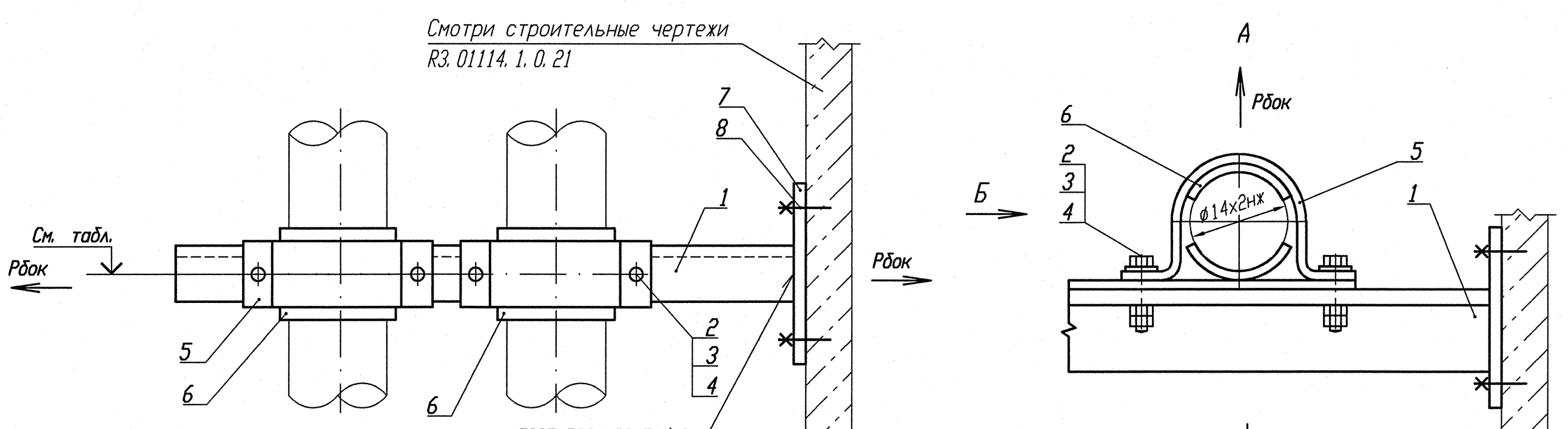

Номер опоры	3TV10Y287	3TV10Y430	3TV10Y431	3TV10Y432
Нагрузка на опору Рбок(кН)	0, 023	0, 063	0, 093	0, 013
Нагрузка на опору Рбок(кН)	0, 274	0, 082	0, 049	0, 232
Отметка опоры	+16, 050	+15, 965	+15, 965	+16, 050

Деталь поз. 7

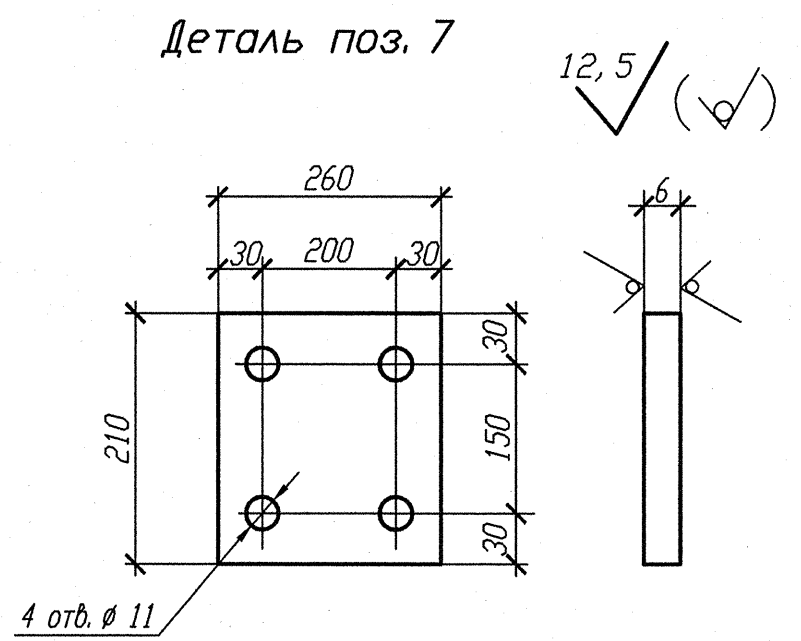

Деталь поз. 5 (Lр=130)

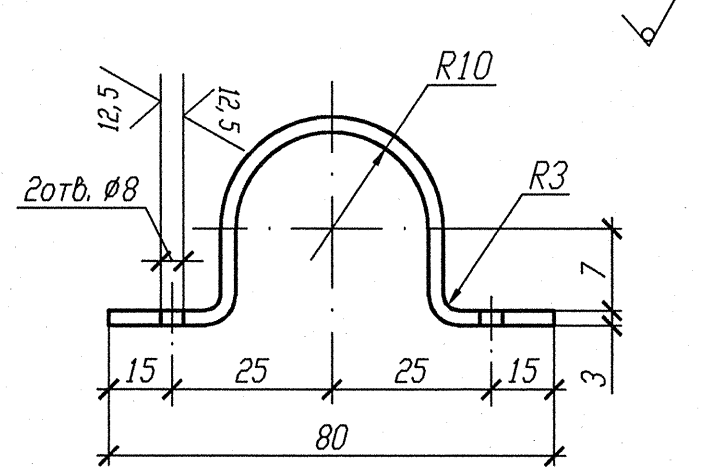

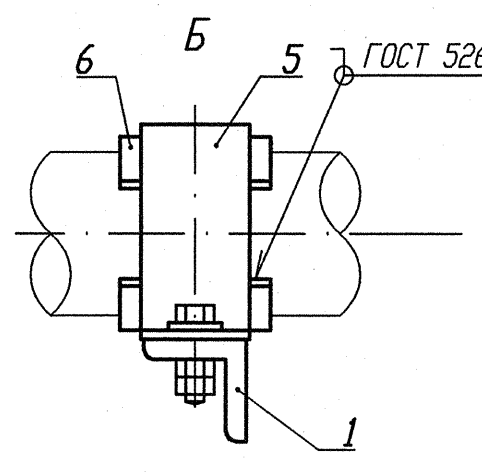

Деталь поз. 6

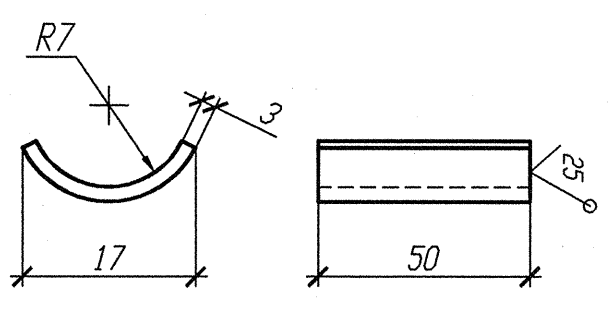

1 Привязку опоры смотри изометрический чертеж 3TV11Z08, 3TV11Z11, 3TV11Z29, 3TV11Z35.

2 Сварку производить по ГОСТ 5264-80.

3 Отметка трубопровода подлежит уточнению в соответствии с уклоном трубопровода.

4 Максимальная нагрузка на опору Р дана с учетом сейсмического воздействия.

5 Спецификация составлена на две опоры.

6 Изготовить два комплекта.

Спецификация

Поз.	Обозначение	Наименование	Кол.	Материал	Масса, кг ед.	Масса, кг общ.	Примечание
1	ГОСТ 8509-93	Уголок В-50х50х5 l=550	1	Вст 3 пс 2-сб ГОСТ 535-2005	2, 0735	2, 0735	
2	ГОСТ 7798-70	Болт М6-6gх30. 56. 35	4	35 ГОСТ 1050-88	0, 009	0, 036	
3	ГОСТ 11371-88	Шайба А. 6х2. 02. Ст3пс	4	ОК360В-2-IV-Ст3пс ГОСТ 16523-97	0, 0014	0, 0056	
4	ГОСТ 5915-70	Гайка М6-6Н. 8. 35	8	35 ГОСТ 1050-88	0, 0026	0, 0208	
5	БК-1998784	Полухомут Б-ПН-3х130х30	2	ОК360В-4-IV-Ст3сп-сб ГОСТ 16523-97	0, 08	0, 16	
6	БК-1998785	Прокладка Б-ПН-3х22х50	4	12Х18Н10Т-МАг ГОСТ 5582-75	0, 03	0, 12	
7	ГОСТ 19903-74	Лист Б-ПН 6х210х260	1	Ст 3 пс 5-сб ГОСТ 14637-89	2, 5717	2, 5717	
8	ГОСТ 28778-90	Болт БСР 10х100 У3	4	Сборный	0, 0906	0, 3624	
	ГОСТ 2246-70	Проволока		СВ-04Х19Н11М3		-	
	ГОСТ 9467-75	Электроды		УОНИИ 13/45		-	
					Итого:	5, 35	

5 БК-1998784 Полухомут Б-ПН-3х130х30 2 ОК360В-4-IV-Ст3сп-сб ГОСТ 16523-97 0, 08 0, 16

АРХИВНЫЙ ЭКЗЕМПЛЯР

Инв. N подл. R3.03732.1.0.13
Лист 184

Изм.	Кол. уч.	Лист	Nдок.	Подпись	Дата
Инж. Зк.		Случевская			12.02
Пров. инж. Тк.		Швабинский			12.02
Пров. вед. инж.		Махотина			12.02
Н. контр.		Краснояров			13.02

R3.TV10.3095.013.03.00.102

Ростовская АЭС Блок 3

Редукторное отделение
Герметичная часть
Трубопроводы отбора проб
Рр больше 2.2 МПа

Стадия	Лист	Листов
Р		1

Опора направляющая 3TV10Y287 3TV10Y430, 3TV10Y431, 3TV10Y432

ОАО "НИАЭП" 2013

Копировал А4х3

Взам. инв. N

Подп. и дата 12.03.13

Инв. N подл. R3.03732.1.0.13